SERIE TV-PO 2-0318

EAN 8422202203188

Ruedas con núcleo de nylon blanco y banda de poliuretano rojo dureza 90-95º shore A. Especialmente indicada para soportar altas cargas de hasta 600kg (1323lb).

Se aplica en útiles de transporte logístico, aéreas de exterior, carros de herramientas, logística interna, carros tubulares, fábricas neumáticos, gradas móviles, útiles de transporte, plataformas elevadoras, factorías alimentación, carros de transporte, talleres, logística material misiones, transporte de útiles, escaleras, barredoras, pulidoras, maquinas embalaje, cintas transportadoras, maquinaria pesada.

Principalmente en el sector aeronáutico, ferroviario y automoción, alimentación.

Aplicadas en proyectos de ingeniería mecánica por delineantes y proyectistas.

PO: Silenciosa. Ofrece gran protección de los suelos. Gran duración al desgaste. Resistente a los aceites, grasas y virutas.

Datos técnicos

Tipo Soporte	**Fijo**
Tipo Fijación	**Platina**
Tipo Freno	**Sin Freno**
Material	**Poliuretano**
Dureza del bandaje	**90-95º SHORE A**
Cojinete	**Bolas**
Diámetro (mm)	**200**
Ancho de banda (mm)	**50**
Medidas de la placa (mm)	**136x116**
Distancia entre agujeros (mm)	**105x80**
Diámetro agujero (mm)	**10**
Altura total (mm)	**251**
Capacidad de carga (kg)	**600**
Peso Unitario de la rueda (kg)	**2.676**
Volumen (cm^3)	**5823**

CAD

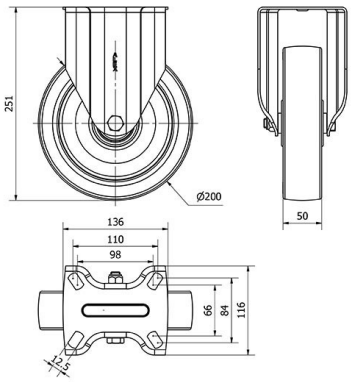

Para visualizar la imagen con mayor resolución y mas detalles técnicos, puedes acceder a la sección del CAD.

Soporte

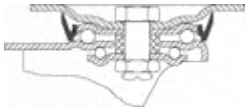

Fabricada con chapa de acero embutido hasta 5m/m de espesor. Acabado cincado brillante de alta resistencia al óxido. Doble rodamiento a bolas reforzado con platillos intermedios y pistas de rodadura endurecidas. Protector anti-polvo en el cojinete del soporte. Fabricadas según normas europeas en 12532.

Productos Similares

2-0317

2-0967

Aro

Núcleo de nylon blanco y banda de poliuretano rojo(95º shore A)
Rango de temperatura: -25º ÷ +80º

Facilidad de desplazamiento — Muy bueno

Ruido durante la marcha — Muy bueno

Protección del suelo — Muy bueno